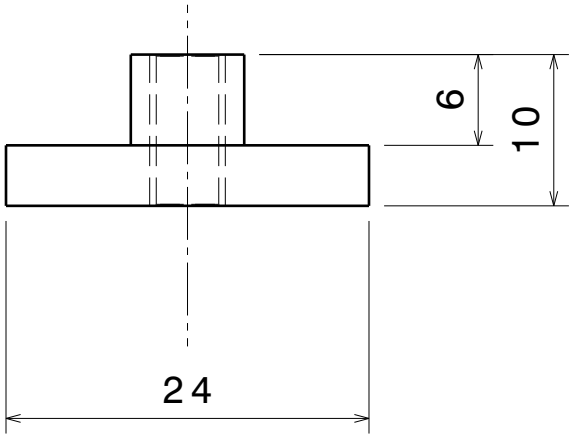


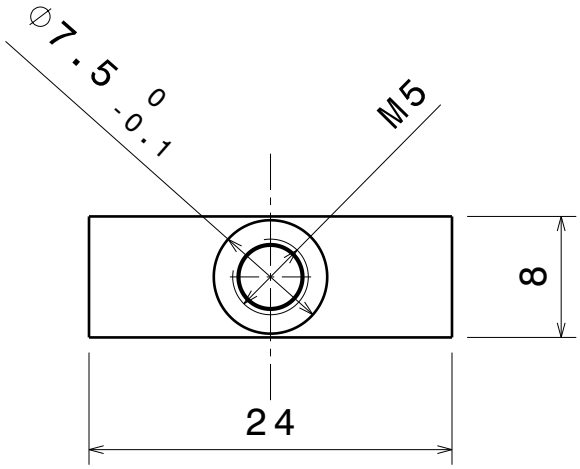


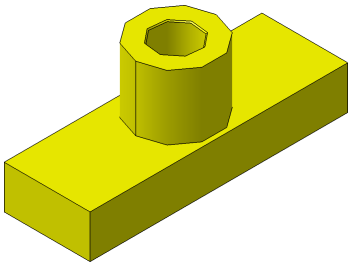

| | | | | | | |
|---|---|---|---|---|---|---|
| | | | | | | Maßstab: 2:1 |
| | | | | | | Werkstoff: Messing |
| | | | | | Datum | Name |
| | | | | Gezeichnet | | Benennung: Einlegeschiene AT20 L=24 |
| | | | | Kontrolliert | | |
| | | | | Norm | | |
| | | | | | | Zeichnungsnummer: 1/1 |
| | | | | | | A4 |
| Status | Änderungen | Datum | Name | | | |