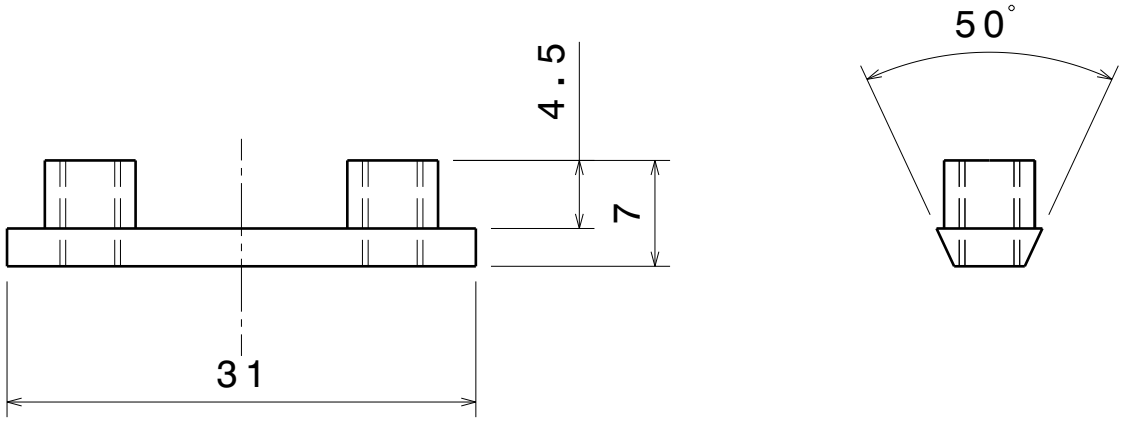

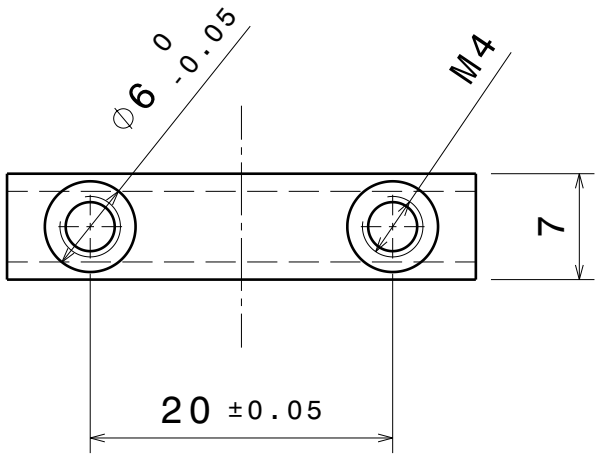

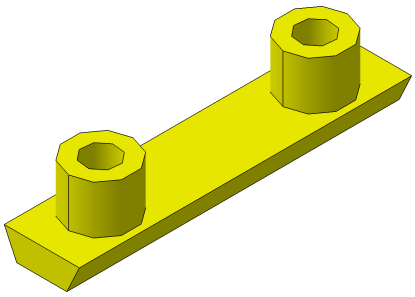

					Maßstab: 2:1	
					Werkstoff: Messing	
				Datum	Name	Benennung:
				Gezeichnet		Einlegeteil AT10
				Kontrolliert		L=31
				Norm		
						Zeichnungsnummer: 1/1
						A4
Status	Änderungen	Datum	Name			